fantech®
a systemair company

Instructions d'installation, de fonctionnement et de maintenance FR

DPV 22,2 Ventilateur électrique pour gaine d'évacuation de sécheuse

Table des matières

1 Introduction 1
- 1.1 Description du produit 1
- 1.2 Utilisation prévue 1
- 1.3 Description du document 1
- 1.4 Garantie Fantech 1
- 1.5 Aperçu du produit 1
- 1.6 Désignation du type 2

2 Sécurité 2
- 2.1 Définitions de sécurité 2
- 2.2 Instructions de sécurité 2
- 2.3 Équipement de protection individuelle 3

3 Installation 3
- 3.1 À faire avant l'installation 3
  - 3.1.1 Pour calculer le passage de la gaine 3
  - 3.1.2 Pour sélectionner l'emplacement du produit 3
  - 3.1.3 À propos du panneau indicateur 4
  - 3.1.4 Pour placer le pressostat dans la bonne position 4
- 3.2 Pour installer le produit/commutateur 4
  - 3.2.1 Pour installer le panneau indicateur 4
- 3.3 Pour installer le produit 5
  - 3.3.1 Pour monter le support en position horizontale ou verticale 5
  - 3.3.2 Pour monter le produit sur le support 6
  - 3.3.3 Pour installer le produit sur le réseau de gaines 7
- 3.4 Installation de l'œillet et de la tuyauterie 7
- 3.5 Pour connecter le câble du panneau indicateur au produit 7

4 Raccordement électrique 8
- 4.1 Câblage 8
  - 4.1.1 Pour câbler le panneau 9
  - 4.1.2 Protection du moteur 9

5 Mise en route 10
- 5.1 Pour mettre en service et tester le produit 10

6 Fonctionnement 10
- 6.1 Fonctionnement de commutateur de capteur de pression 10

7 Maintenance 11
- 7.1 Pour maintenir le produit 11

8 Recherche de défauts 12

9 Caractéristiques techniques 13
- 9.1 Dimensions du produit 13

1 Introduction

1.1 Description du produit

Ce produit est spécialement réalisé pour aider une seule sécheuse résidentielle (gaz ou électrique) à surmonter la perte de performance de la sécheuse causée par des systèmes de gaines longs ou restrictifs. Les ventilateurs électriques pour gaine d'évacuation de sécheuse (DEDPV) sont différents du terme (ventilateur) « d'appoint de la sécheuse », car ce produit doit répondre à des exigences strictes en matière de sécurité.

Ce produit fonctionne conjointement avec la sécheuse de l'application. Il peut être installé à un autre emplacement que la sécheuse, par exemple dans un grenier, un vide sanitaire ou un sous-sol.

Cette sécheuse dépend de ce produit pour fonctionner efficacement et en toute sécurité. Si vous utilisez cette sécheuse sans produit fonctionnel entraînera un fonctionnement insatisfaisant de la sécheuse et une consommation d'énergie, voire un incendie de la sécheuse. Voir l'avertissement sur le panneau indicateur.

1.2 Utilisation prévue

Utilisez ce produit uniquement de la manière prévue par Fantech. Si vous avez des questions, veuillez contacter un représentant de Fantech

1.3 Description du document

Ce document contient des instructions pour l'installation, l'utilisation et la maintenance du produit. Les procédures ne doivent être effectuées que par du personnel agréé.

Contactez Fantech pour plus d'informations sur la façon d'installer le produit dans différents emplacements d'installation.

1.4 Garantie Fantech

Faites un scan du code ci-dessus pour accéder à la garantie de Fantech en anglais, français ou espagnol. Ce produit a une garantie de 5 ans.

Si une assistance supplémentaire est nécessaire pour faire valoir la garantie, visitez fantech.net ; appelez le (800)-747-1762 (États-Unis), le (800)-565-3548 (Canada) ou le +52-55-1328-7328 (Amérique latine) ; envoyez un courriel à support@fantech.net ; ou envoyez-nous un courrier à 10048 Industrial Blvd, Lenexa, KS 66215 États-Unis ou à 50 Kanalfläkt Way, Bouctouche, NB E4S 3M5 Canada.

1.5 Aperçu du produit

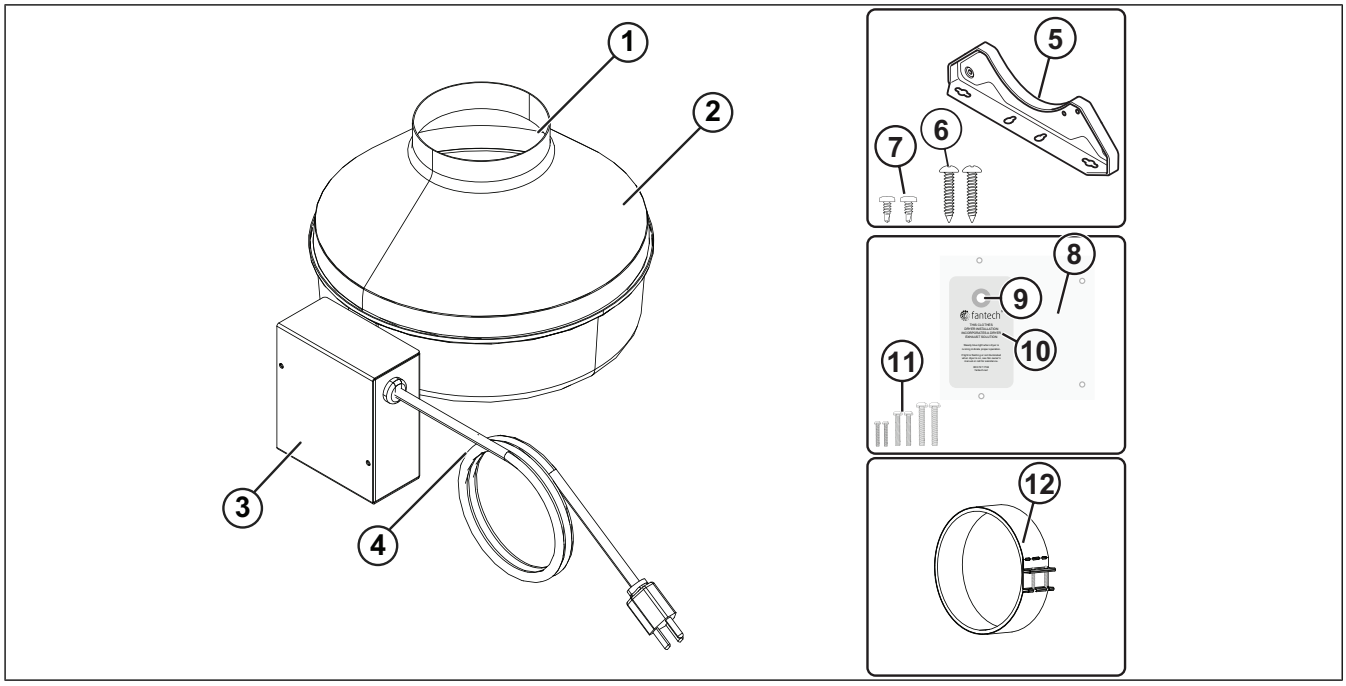

1. Sortie de ventilateur, quantité 1
2. Caisson, quantité 1
3. Boîtier électrique, quantité 1
4. Cordon d'alimentation à 3 broches, quantité 1 — 1,5 m (5 pi)
5. Support de montage, quantité 1
6. Vis à bois, quantité 2 — 19 mm (3/4 po)
7. Vis, quantité 2 — 13 mm (1/2 po)
8. Plaque Decora, quantité 1
9. Indicateur à DEL, quantité 1
10. Panneau indicateur avec 15,4 m (50 pi) de câble (non illustré), quantité 1

11. Vis filetées, quantité 6
12. Bride de montage FC, quantité 1
13. Tuyauterie et œillet passe-fil (non illustrés), quantité 1

1.6 Désignation du type

Nom du produit	DPV 22–2, #75104
Dimensions du collier de gaineen mm (pouces)	4 (102)
Type de moteur	CA : Courant alternatif, monophasé

2 Sécurité

2.1 Définitions de sécurité

Les avertissements, les mises en garde et les notes sont utilisés pour signaler les parties particulièrement importantes du manuel.

Avertissement

Si vous ne respectez pas ces instructions, vous risquez de vous blesser, voire de mourir.

Attention

Si vous ne respectez pas ces instructions, vous risquez d'endommager le produit, d'autres matériaux ou la zone adjacente.

Note!

Informations qui sont nécessaires dans une situation donnée.

2.2 Instructions de sécurité

Avertissement

Ce produit est destiné à une utilisation de ventilation générale uniquement. Si vous avez des questions, adressez-vous àFantechPour réduire le risque d'incendie, de décharge électrique ou de blessure, lisez et respectez ces instructions d'avertissement avant d'effectuer des travaux sur le produit :

- C'est au sous-traitant pour la ventilation et à l'opérateur d'être responsables de l'installation correcte du produit.
- Lorsque vous installez le produit, respectez toutes les conditions et lois locales applicables, ainsi que les codes et normes de construction résistante au feu
- Comme le produit comporte des pièces rotatives, utilisez des précautions de sécurité lorsque vous installez, utilisez et maintenez le produit.
- Avant de procéder à l'installation, à l'entretien ou au nettoyage, mettez la source d'alimentation électrique du produit sur la position OFF (arrêt) et verrouillez le moyen de déconnexion du service. S'il n'est pas possible de verrouiller le moyen de déconnexion du service, fixez fermement un grand dispositif d'avertissement sur le panneau de service.
- Pour éviter que le produit ne se reproduise, respectez les directives et les normes de sécurité du fabricant de l'équipement de chauffage telles que celles publiées par la National Fire Protection Association (NFPA, association de protection contre l'incendie), l'American Society for Heating, Refrigeration & Air Conditioning Engineers (ASHRAE, société des ingénieurs en chauffage, réfrigération et climatisation) et les autorités locales.
- Si une alarme continue retentit ou si un indicateur visuel d'erreur est présent, ne faites pas fonctionner la sécheuse. Contactez votre personnel de service.

Attention

Pour réduire le risque de mauvais fonctionnement ou d'endommagement du produit ou des finitions et murs environnants, lisez et respectez les instructions de mise en garde qui suivent avant d'effectuer des travaux sur le produit :

- N'installez pas le produit dans des systèmes de gaines dont la longueur équivalente est inférieure à 7,6 m (25 pi).
- N'installez pas ce produit à moins de 1,5 m linéaire (5 pi linéaires) ou à plus de 12,2 m linéaires (40 pi linéaires) de la sortie d'évacuation de sécheuse.
- N'installez pas le produit dans le système de gaines d'évacuation d'une sécheuse s'il n'est pas permis de le faire.
- N'installez pas de réseau de gaines isolées en amont du produit.
- N'utilisez pas ce produit avec des sécheuses à haut rendement.
- Lorsque vous coupez ou percez des murs ou des plafonds, faites attention aux fils électriques et aux autres services publics cachés pour éviter tout dommage.
- Assurez-vous que l'air provenant des ventilateurs d'évacuation canalisés est relâché vers l'extérieur
- Ne bloquez pas les prises d'air ou l'évacuation.
- Ne montez pas ce produit dans un emplacement extérieur.
- Ne nettoyez pas le produit avec des produits chimiques pouvant provoquer de la corrosion ou de l'eau dont la température dépasse 60 ° Celsius (140 ° Fahrenheit).
- Ne laissez pas d'objets indésirables pénétrer dans le produit.
- N'utilisez pas ce produit pour éliminer les matières et les vapeurs dangereuses ou explosives.
- Ne les utilisez ce produit pour évacuer de l'air plus chaud que la température de 75 °C (167 °F).
- Ne montez pas ce produit dans des cuisines.
- Ne relâchez pas l'air dans les espaces à l'intérieur des murs ou dans les greniers, les vides sanitaires ou les garages.

- Si le voyant à DEL du panneau indicateur commence à clignoter, n'utilisez pas la sécheuse. Voir section 8 Recherche de défauts.
- Ne laissez pas le débit d'air du produit dépasser la capacité du ventilateur de la sécheuse.

2.3 Équipement de protection individuelle

Utilisez les équipements de protection individuelle applicables pendant toute la durée des travaux sur le produit.

- Protection oculaire approuvée
- Casque de protection approuvé
- Protection auditive approuvée
- Gants de protection approuvés
- Chaussures de protection approuvées
- Vêtements de travail approuvés

3 Installation

3.1 À faire avant l'installation

Attention

Il s'agit d'un produit à cordon. N'essayez pas d'essayer de câbler le produit sur le site. Si vous modifiez l'armoire électrique, cela annulera la marque UL et la garantie du fabricant.

3.1.1 Pour calculer le passage de la gaine

Ce produit est capable de surmonter des longueurs de gaine équivalentes jusqu'à 38 m (125 pi) sur des systèmes de gaines avec des gaines en acier galvanisé de 102 mm (4 po) de diamètre. Il est également capable de maintenir une vitesse de l'air de 6,10 m/s (1 200 pi/min).

Pour calculer la longueur du système de gaines prévu, mesurez la distance entre la sécheuse et le point de rejet externe dans le toit ou dans le mur.

Pour chaque coude de 45°, ajoutez 0,76 m (2-1/2 pi) aux calculs totaux du système de gaines. Ajouter 1,5 m (5 pi) pour chaque coude de 90°.

3.1.2 Pour sélectionner l'emplacement du produit

Attention

Pour éviter d'endommager la sécheuse ou le produit, n'installez pas le DPV 22–2, #75104 à l'intérieur de 1,5 m linéaire (5 pi linéaires) ou plus loin que 12 m linéaires (40 pi linéaires) de la sortie de la sécheuse.

Attention

N'utilisez pas de gaine flexible extensible pour raccorder ce produit à des applications de sèche-linge.

Note!

Si le produit est installé à moins de 4,6 m (15 pi) de la sortie de la sécheuse, installez un piège à peluches secondaire entre la sécheuse et le produit.

Note!

Pour effectuer la maintenance recommandée, veillez à laisser suffisamment d'espace à l'utilisateur pour qu'il puisse effectuer l'entretien du produit. Reportez-vous à9.1 Dimensions du produit.

Fantechrecommande d'utiliser un support de montage (inclus) pour installer le produit sur un chevron ou une poutrelle. Une gaine rigide verticale peut être utilisée pour maintenir le produit si la gaine est stabilisée en toute sécurité (reportez-vous aux codes locaux avant de supporter le produit dans la gaine seule). Reportez-vous à la section7.1 Pour maintenir le produitpour les recommandations d'inspection.

Scellez correctement tous les raccordements à la gaine pour éviter les fuites et la perte de performance du produit.

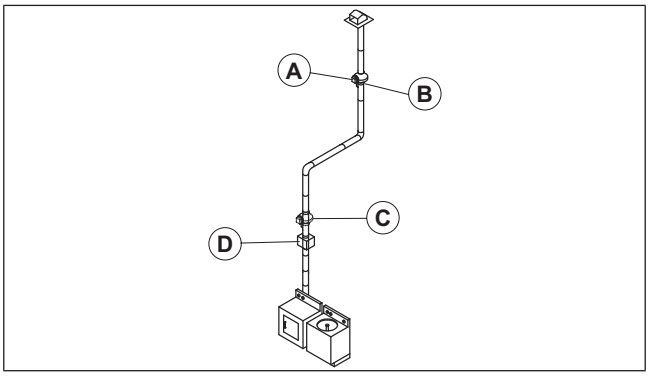

A. DPV 22–2, #75104

B. Bride de montage FC

C. Emplacement d'installation alternatif pour DPV 22–2, #75104

D. Piège à peluches secondaire

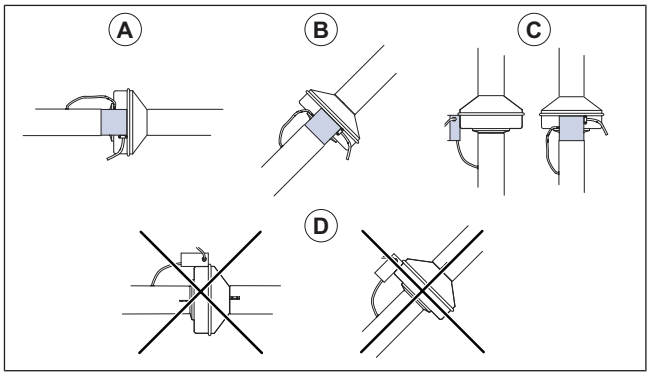

A. Installation de gaine horizontale

B. Installation de gaine coudée

C. Installation de gaine verticale

D. Positions incorrectes

3.1.3 À propos du panneau indicateur

Attention

Si vous choisissez de monter le panneau indicateur dans une boîte de jonction électrique simple (fournie par d'autres), ne l'installez pas dans un boîtier où se trouvent des fils ou des dispositifs sous tension.

Le produit est équipé d'un panneau indicateur de fonctionnement basse tension monté à distance et d'un câble de 15 m (50 pi). Nous recommandons de fixer ce panneau au mur au moyen des fixations prévues à cet effet.

Ce panneau indicateur mural est doté d'un voyant à DEL bleu qui alerte visuellement l'utilisateur en cas de mauvais fonctionnement.

3.1.4 Pour placer le pressostat dans la bonne position

Note!

La figure suivante montre comment positionner correctement le pressostat sur des conduits horizontaux, coudés ou verticaux.

3.2 Pour installer le produit/ commutateur

3.2.1 Pour installer le panneau indicateur

Attention

Installez le panneau indicateur près de la sécheuse de manière à ce qu'il soit bien visible. Si le panneau n'est pas facilement visible, l'utilisateur peut manquer une notification d'erreur qui pourrait endommager le produit, le panneau ou la sécheuse.

Note!

Si la sécheuse est installée dans une alcôve avec une porte, installez le panneau à l'intérieur de l'alcôve ou à côté de la ou des portes de l'alcôve.

3.2.1.1 Pour installer le panneau indicateur sur le mur

1. Positionnez le panneau indicateur et le produit dans une position telle que le câble puisse se connecter.
2. Une fois le boîtier de montage électrique 2 installé sur le mur, et au moyen des deux (2) vis de grande taille fournies, installez correctement la plaque de réglage dans les trous prévus à cet effet sur le boîtier de montage.
3. Positionnez correctement le panneau indicateur derrière l'ouverture de la plaque Decora.
4. Utilisez des (2) vis de taille moyenne fournies pour installer la plaque Decora et le panneau indicateur dans les trous prévus à cet effet dans le boîtier de montage.
5. Utilisez des deux (2) vis de petite taille fournies pour fixer la plaque Decora à la plaque de réglage par les trous prévus à cet effet.

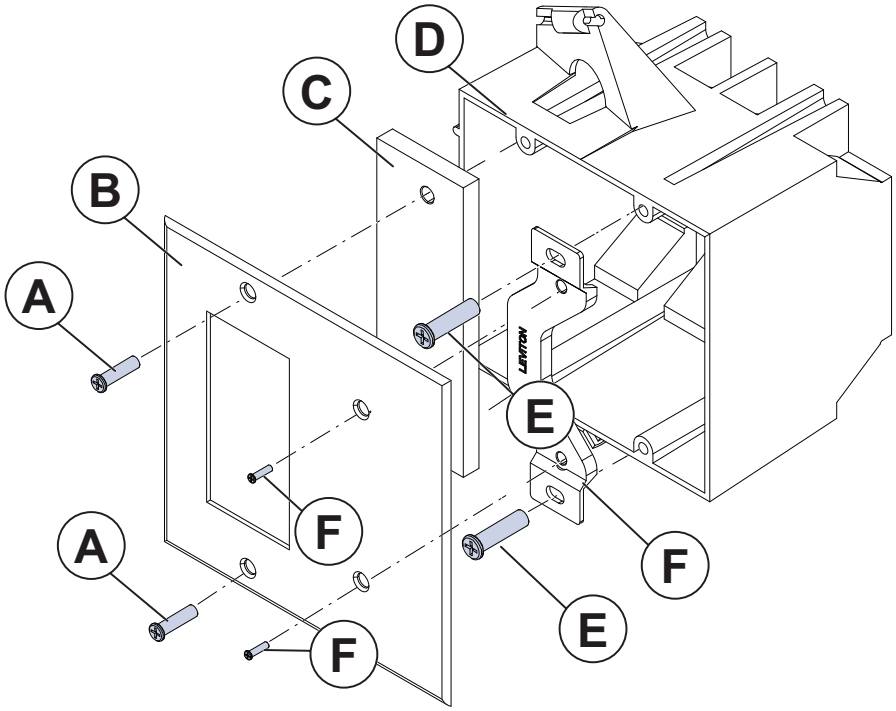

A. Vis de taille moyenne
B. Plaque Decora
C. Panneau indicateur
D. Boîtier de montage électrique 2 (non inclus)
E. Vis de grande taille
F. Plaque de réglage
G. Vis de petite taille

3.3 Pour installer le produit

3.3.1 Pour monter le support en position horizontale ou verticale

1 Pour un fonctionnement correct, placez le boîtier électrique (joint au produit) dans une position qui vous permette d'effectuer facilement les raccordements des fils et des tubes du panneau indicateur.

2 À l'autre extrémité du boîtier électrique, positionnez le support sur le produit.

3 Faites une marque sur le produit à travers les trous centraux du support.

4 Utilisez les repères, percez deux (2) avant-trous de 2 mm (3/32 po) dans le produit.

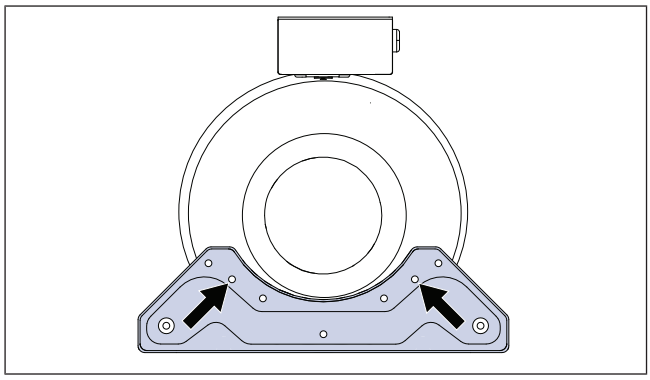

5 Mettez le produit de côté pour l'instant et préparez-vous à monter le support seul.

3.3.1.1 Pour monter le support en position verticale

Note!

La position de montage verticale est recommandée pour réduire l'accumulation de condensation dans le produit.

1 Utilisez deux (2) vis à bois de 19 mm (3/4 po) fournies pour fixer le support de montage à une poutre de support à l'emplacement choisi.

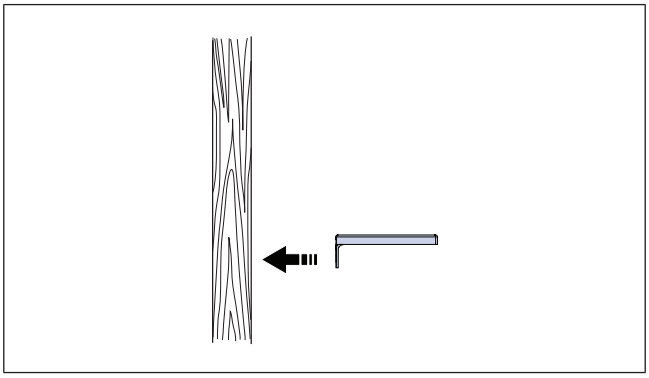

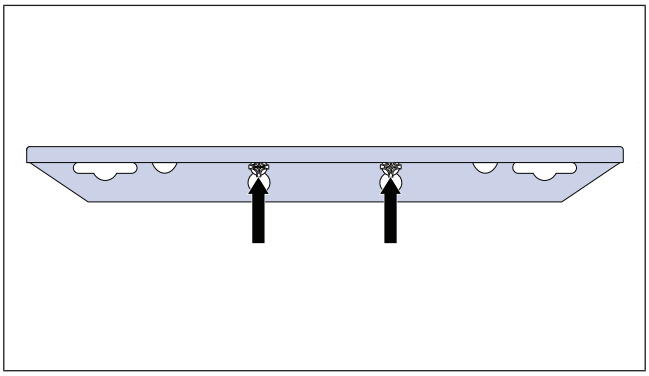

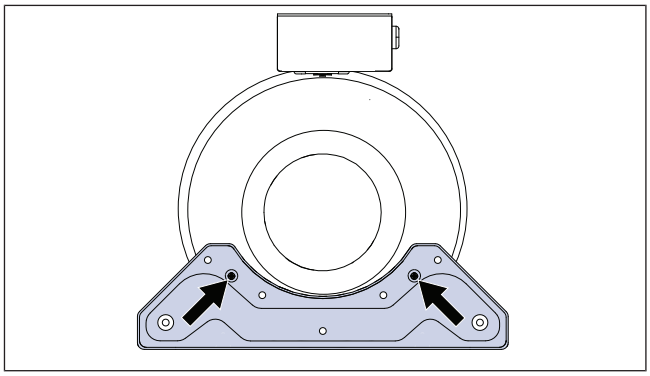

3.3.1.2 Pour monter le produit en position horizontale

1 Utilisez deux (2) vis à bois de 19 mm (3/4 po) fournies pour fixer le support de montage à une poutre de support à l'emplacement choisi.

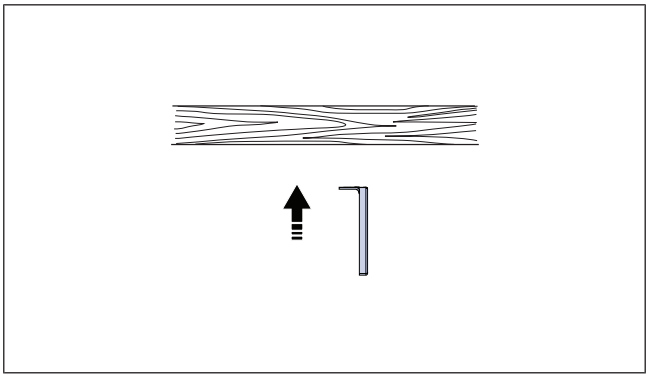

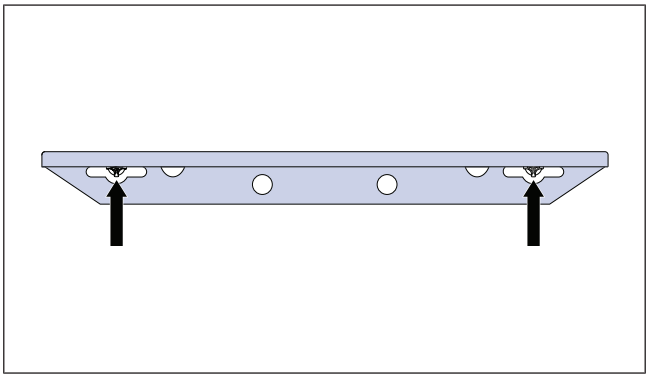

3.3.2 Pour monter le produit sur le support

Attention

Si vous utilisez des vis de longueur incorrecte, cela endommagera la roue du moteur.

1 Utilisez deux (2) vis autotaraudeuses de 13 mm (1/2 po) fournies pour fixer le produit au support de montage.

3.3.3 Pour installer le produit sur le réseau de gaines

1 Fixez la bride de montage FC fournie à l'entrée du produit au moyen du matériel fourni.

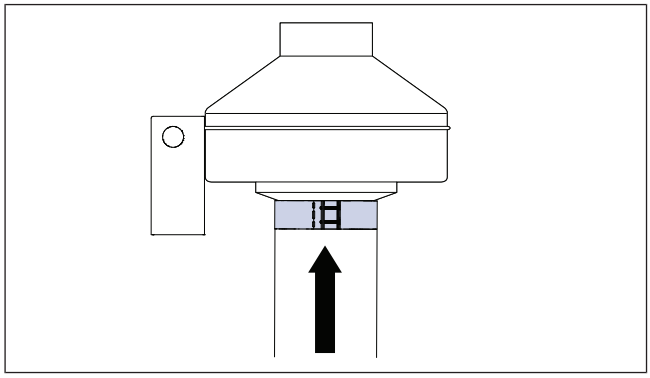

2 Utilisez un accessoire approuvé par le code du bâtiment local pour connecter la sortie du produit et la gaine.

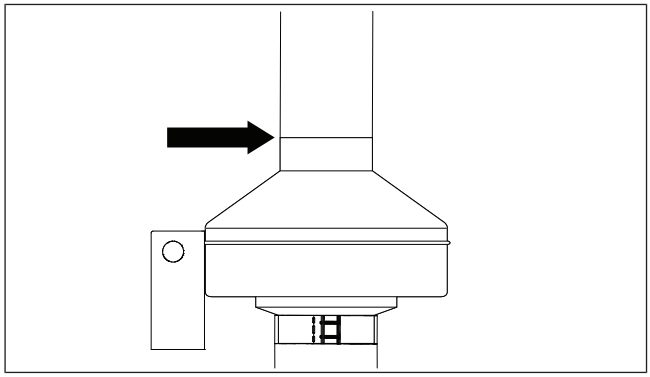

3.4 Installation de l'œillet et de la tuyauterie

Avertissement

Une perceuse qui heurte une gaine métallique peut produire des bavures. Faites attention à ne pas vous faire couper par ces bavures.

Attention

Ne raccordez pas les tubes de manière à permettre à la condensation provenant de la gaine de s'accumuler dans les tubes.

1 Percez un trou de 11 mm (7/16 po) de diamètre dans la paroi de la gaine.

2 Insérez avec précaution l'œillet dans le trou.

3 Poussez une extrémité de la tuyauterie sur le mamelon de la commande.

4 Faites une marque à une distance de 13 mm (1/2 po) de l'autre extrémité du tube.

5 Faites passer cette extrémité de la tuyauterie par le centre de l'œillet jusqu'à la marque, comme indiqué dans la figure de cette section.

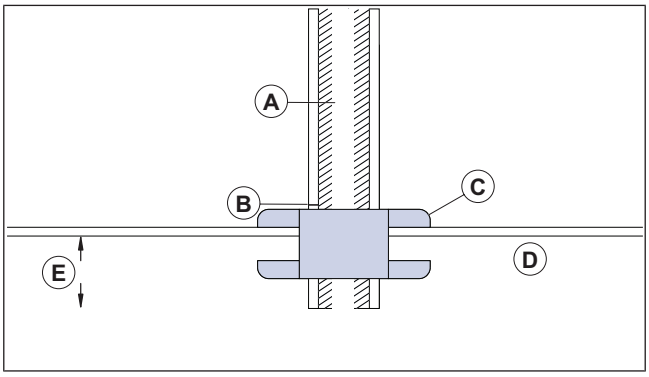

A. Tube

B. 13 mm (1/2 po)

C. Œillet

D. Paroi de la gaine

E. 6 mm (1/4 po) maximum

3.5 Pour connecter le câble du panneau indicateur au produit

1 Branchez le connecteur à deux (2) positions à l'extrémité du câble du panneau indicateur de 15 m (50 pi) à la prise située sur le boîtier de commande du produit.

4 Raccordement électrique

4.1 Câblage

Légende du diagramme	
Terminologie anglaise	Signification
120VAC Power Cord	Cordon d'alimentation électrique en courant alternatif de tension 120 volts
BLACK (BLK) (Line)	Noir (ligne)
WHITE (WHT) (Neutral)	Blanc (neutre)
Green (GRN) (Ground)	Vert (terre)
DPV 22–2, #75104 Fan Assembly	DPV 22–2, #75104 Ensemble ventilateur
Thermal Cutoff	Coupure thermique
Blk — Hall Effect Sensor	Noir - capteur à effet Hall
Wht — Hall Effect Sensor	Blanc - capteur à effet Hall
Red — Hall Effect Sensor	Rouge - capteur à effet Hall
Blu — Motor Wire (Neutral)	Bleu - fil du moteur (neutre)
Blk — Motor Wire (Line Voltage)	Noir - fil du moteur (tension de ligne)
Brn — Motor Wire (Capacitor)	Marron - fil du moteur (condensateur)
DB20 Pressure Module	Module de pression DB20
R	Fil d'alimentation
M	Moteur
L	Ligne
N1	Neutre 1
N2	Neutre 2
H1	Haute tension 1
H2	Haute tension 2
H3	Haute tension 3

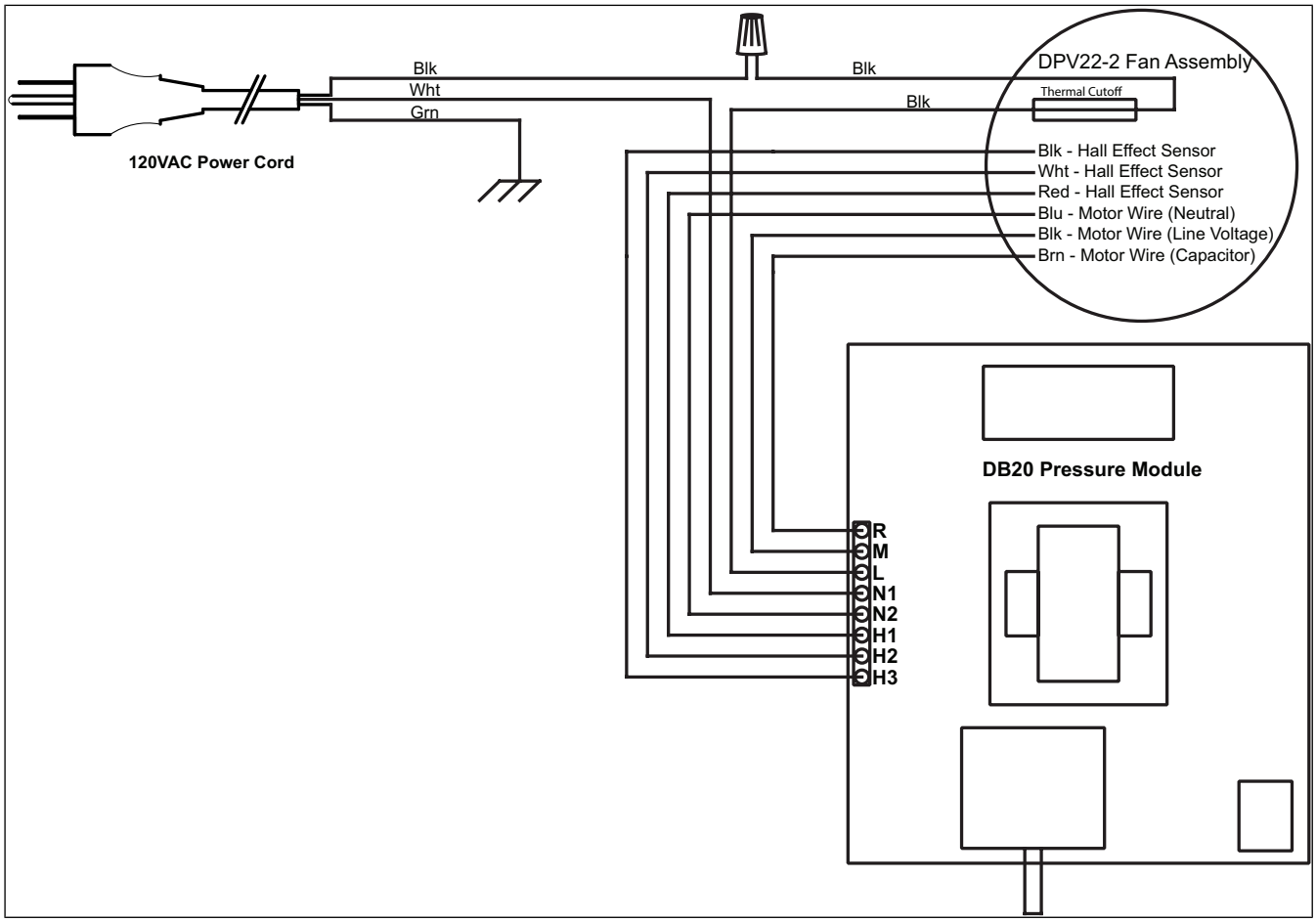

4.1.1 Pour câbler le panneau

1 À l'extrémité du câble de 15,2 m (50 pi) dont les fils sont dénudés, connectez le fil rouge à la position positive (+) du bornier situé sur le panneau indicateur.

2 À partir de cette même extrémité du câble, connectez le fil noir à la position négative (-) du bornier situé sur le panneau indicateur, comme indiqué dans les schémas de câblage.

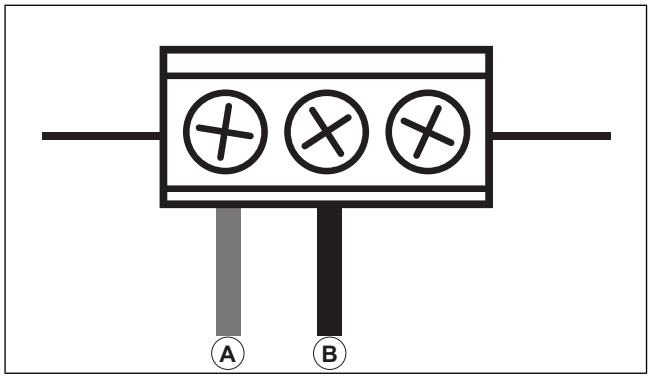

A. Fil rouge

B. Fil noir

4.1.2 Protection du moteur

Le produit est doté d'une protection du moteur à réinitialisation automatique intégrée. Si le produit surchauffe, il s'arrête automatiquement. Une fois que la température du produit a refroidi, le produit fonctionnera à nouveau normalement.

5 Mise en route

5.1 Pour mettre en service et tester le produit

Note!

La procédure suivante vous permet vous assurer que le produit fonctionne correctement. Utilisez cette procédure lors de la configuration pour vous assurer que le système fonctionne correctement ou comme diagnostic du système lorsque cela est nécessaire.

1. Assurez-vous que le produit est correctement installé.

Note!

L'indicateur à DEL s'allume uniquement lorsque le produit fonctionne.

2. Démarrez la sécheuse.
3. Le produit commence à fonctionner cinq (5) secondes après le démarrage de l'appareil de séchage.

Note!

L'indicateur à DEL s'allume également pendant cette période.

4. Au bout de cinq (5) minutes, le produit pause momentanément pour faire un contrôle de pression.
   - Si le produit détecte une pression positive dans la gaine d'évacuation, le produit redémarre et fonctionne pendant cinq (5) minutes supplémentaires.
   - Si le produit ne détecte pas de pression positive dans la gaine, il fonctionnera pendant un cycle de refroidissement de cinq (5) minutes, après la purge. Il s'arrête ensuite.
5. Après l'arrêt de l'appareil, l'indicateur à DEL reste allumé pendant cinq (5) à dix (10) minutes.
6. Si l'indicateur à DEL ne s'allume pas, voir la section 8 Recherche de défauts.
7. Si le produit fonctionne correctement, aucune autre action n'est nécessaire.

Note!

De manière générale, si l'indicateur à DEL n'est pas allumé, le test peut être effectué. Si vous observez un comportement autre que celui décrit ci-dessus, mettez l'appareil en position OFF (arrêt) et attendez au moins cinq (5) minutes pour permettre au système de se réinitialiser. Ensuite, refaites le test.

6 Fonctionnement

6.1 Fonctionnement de commutateur de capteur de pression

Le produit utilise un commutateur de détection de pression positive qui reconnaît la vitesse du flux d'air et active le produit à partir d'un circuit électrique indépendant. Cette séquence évite d'avoir à effectuer d'autres connexions au moyen du circuit de l'appareil de séchage, ce qui pourrait annuler la garantie du fabricant ainsi que les systèmes manuels.

L'alimentation du produit est connectée en série par une borne normalement ouverte sur le commutateur, tandis qu'une prise de pression est connectée à un mamelon sur le côté du commutateur.

Lorsque l'appareil commence à fonctionner, la pression positive dans la gaine provoque l'expansion du diaphragme du commutateur, ce qui ferme le circuit vers le produit.

Le produit fonctionnera pendant dix (10) minutes au total, par intervalles de cinq (5) minutes. À chaque intervalle, le produit effectue un contrôle de pression pour vérifier la présence d'une pression positive dans la gaine.

En cas de pression positive, le produit fonctionnera pendant cinq (5) minutes supplémentaires.

S'il n'y a pas de pression positive, le produit fonctionnera pendant un cycle de refroidissement de cinq (5) minutes, après le cycle de refroidissement.

Le cycle se poursuit jusqu'à ce que l'appareil se soit arrêté et que le contrôle de pression ait expiré.

Le produit ne fonctionnera pas tant qu'il ne détectera pas à nouveau une pression positive dans le conduit.

7 Maintenance

Avertissement

Placez le sectionneur de service en position arrêt (OFF) avant d'effectuer la maintenance, sauf si les instructions vous indiquent le contraire. Assurez-vous que le commutateur n'est pas accidentellement placé sur la position ON (marche).

7.1 Pour maintenir le produit

Note!

Les roulements du produit étant étanches et dotés d'un matériau lubrifiant interne, aucune lubrification supplémentaire n'est nécessaire.

Note!

La roue du produit peut accumuler des peluches ou des débris. Inspectez le produit au moins tous les six (6) mois.

Note!

Un bruit ou des vibrations excessives du produit peuvent indiquer une accumulation de peluches sur la roue. Pour inspecter et nettoyer la roue, suivez les étapes suivantes :

1. Déconnectez l'alimentation électrique à la source.
2. Desserrez la bride FC de l'entrée du produit.

   Déplacez la bride FC.
3. Retirez l'accessoire approuvé par le code du bâtiment local qui connecte la sortie du produit et la gaine.
4. Retirez temporairement les deux (2) vis à bois qui relient le produit à la poutre de support.
5. Éliminez toute accumulation de peluches ou de débris sur la roue.
6. Effectuez cette procédure dans l'ordre inverse pour installer le produit dans sa position initiale.
7. Branchez de nouveau correctement l'alimentation électrique à la source.

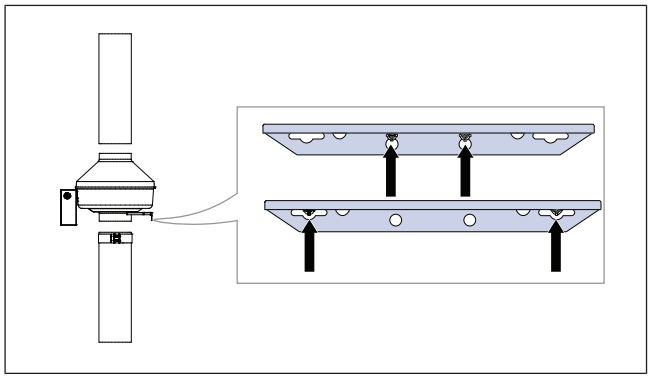

8 Recherche de défauts

Note!

Si le voyant à DEL du panneau clignote ou ne s'allume pas lorsque l'appareil de séchage est en marche, consultez le tableau ci-dessous pour connaître les indications d'erreur et les sources probables du problème. Si le produit affiche une erreur autre que celle indiquée, ou si ces rubriques d'aide ne résolvent pas le problème, veuillez vous adresser àFantechassistance technique

Problème	Cause	Solution
Le voyant à DEL s'allume lorsque l'appareil connecté est en marche et en régime permanent.	Fonctionnement correct.	Aucune autre action n'est nécessaire.
Le voyant à DEL ne s'allume pas lorsque l'appareil est en marche et le produit ne fonctionne pas.	Le produit n'est pas connecté à une source d'alimentation.	Assurez-vous que le produit est correctement connecté à une source d'alimentation électrique de 120 V C.A.
	Il existe des obstructions dans la gaine entre la appareil et le produit.	Supprimez les obstructions.
	Le tube en plastique transparent est endommagé.	Assurez-vous que le tube est exempt d'humidité et de fissures. Si vous constatez des dommages, remplacez le tube.
	Le tube n'est pas raccordé entre le mamelon du produit et la gaine.	Assurez-vous que la tuyauterie est correctement raccordée au produit et à la gaine. Reportez-vous à la section3.4 Installation de l'œillet et de la tuyauterie.
	La connexion basse tension au panneau indicateur est câblée de manière incorrecte.	Assurez-vous que la polarité du fil est correcte (rouge vers le positif, noir vers le négatif).
Le voyant à DEL ne s'allume pas lorsque l'appareil est en marche et le produit fonctionne.	Le câble basse tension n'est pas correctement connecté au produit.	Connectez correctement le câble dans le produit.
	La connexion basse tension au panneau indicateur est câblée de manière incorrecte.	Assurez-vous que la polarité du fil est correcte (rouge vers le positif, noir vers le négatif).
Le voyant à DEL clignote par intermittence lorsque l'appareil est en marche.	État du rotor bloqué.	Assurez-vous qu'il n'y a pas d'accumulation de débris et que le moteur n'est pas endommagé. S'il y a accumulation, retirez-la. Si le moteur est endommagé, adressez-vous àFantechà l'assistance technique pour remplacer le produit.
Le voyant à DEL clignote deux fois lorsque l'appareil est en marche, suivi d'une brève pause.	Quelque chose a fait que le produit fonctionne à une vitesse inférieure à la vitesse standard.	Assurez-vous qu'il n'y a pas d'accumulation de débris et que le moteur n'est pas endommagé. S'il y a accumulation, retirez-la. Si le moteur est endommagé, adressez-vous àFantechà l'assistance technique pour remplacer le produit.
Le voyant à DEL clignote trois (3) fois lorsque l'appareil est en marche (on), suivi d'une brève pause.	Le débit d'air a diminué dans le système de gaines.	Adressez-vous à un professionnel et faites inspecter et nettoyer le système d'évacuation.
	Pour une nouvelle construction, la disposition de la gaine ne peut pas fournir un débit d'air suffisant.	Examinez la disposition des gaines. Reportez-vous aux sections 3.1.1 Pour calculer le passage de la gaineet3.1.2 Pour sélectionner l'emplacement du produit
Le voyant à DEL clignote trois (3) fois lorsque l'appareil est arrêté (off), suivi d'une brève pause.	Le débit d'air a diminué dans le système de gaines.	Aucune autre action n'est nécessaire.

9 Caractéristiques techniques

9.1 Dimensions du produit

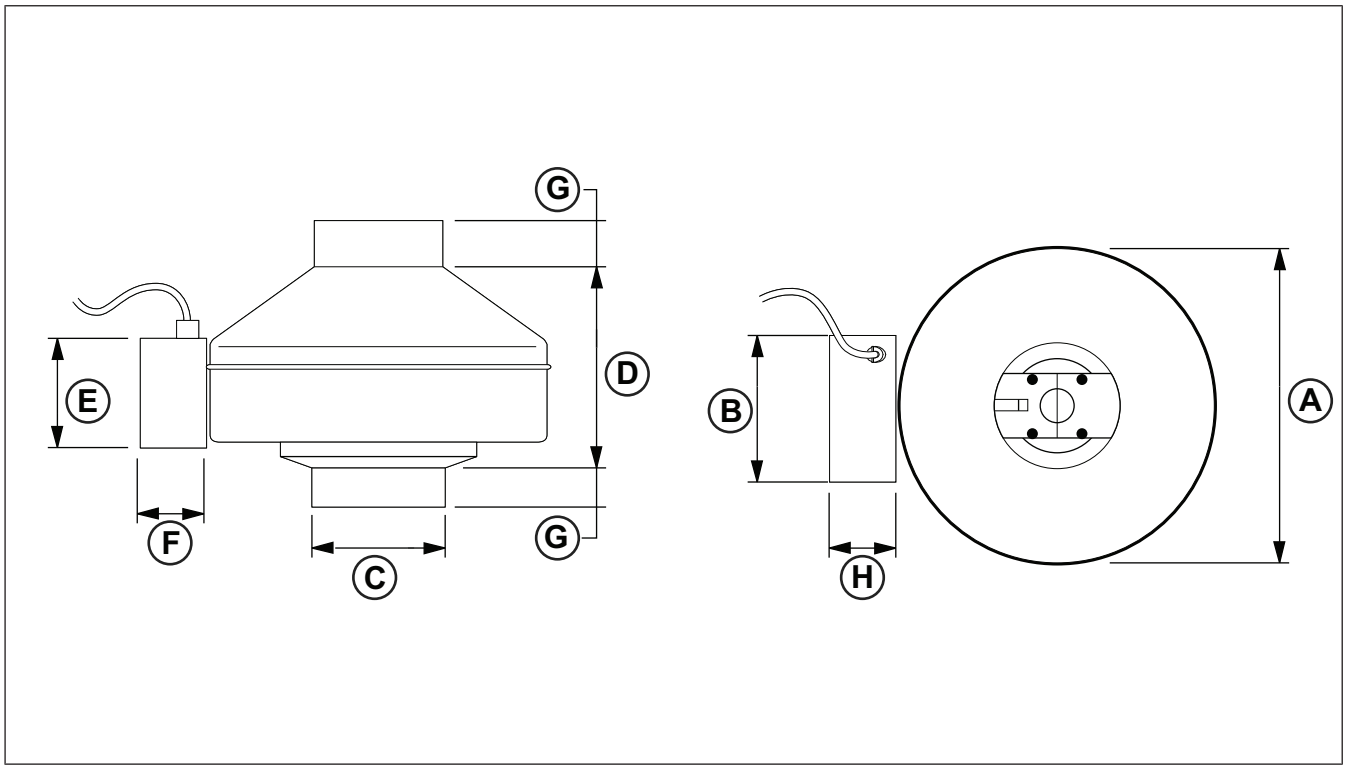

Note!

Les dimensions sont indiquées en pouces (mm).

	A	B	C	D	E	F	G	H
DPV 22–2, #75104	9–3/4 (248)	3–3/4 (95)	3–7/8 (98)	6–1/4 (159)	3–7/8 (98)	2 (51)	1 (25)	2 (51)

É-U.
(800) 747 1762
support@fantech.net

Canada
(800) 565 3548
support@fantech.net

Amérique latine
+52 55 1328 7328
support@fantech.net

© Copyright Fantech
Tous droits réservés

Fantech se réserve le droit de modifier ses produits sans avis préalable. Ceci est valable également pour les produits déjà commandés, pourvu que les spécifications convenues ne s'en trouvent pas affectées.

Document traduit de langlais

2024-09-18

4226315 - 004